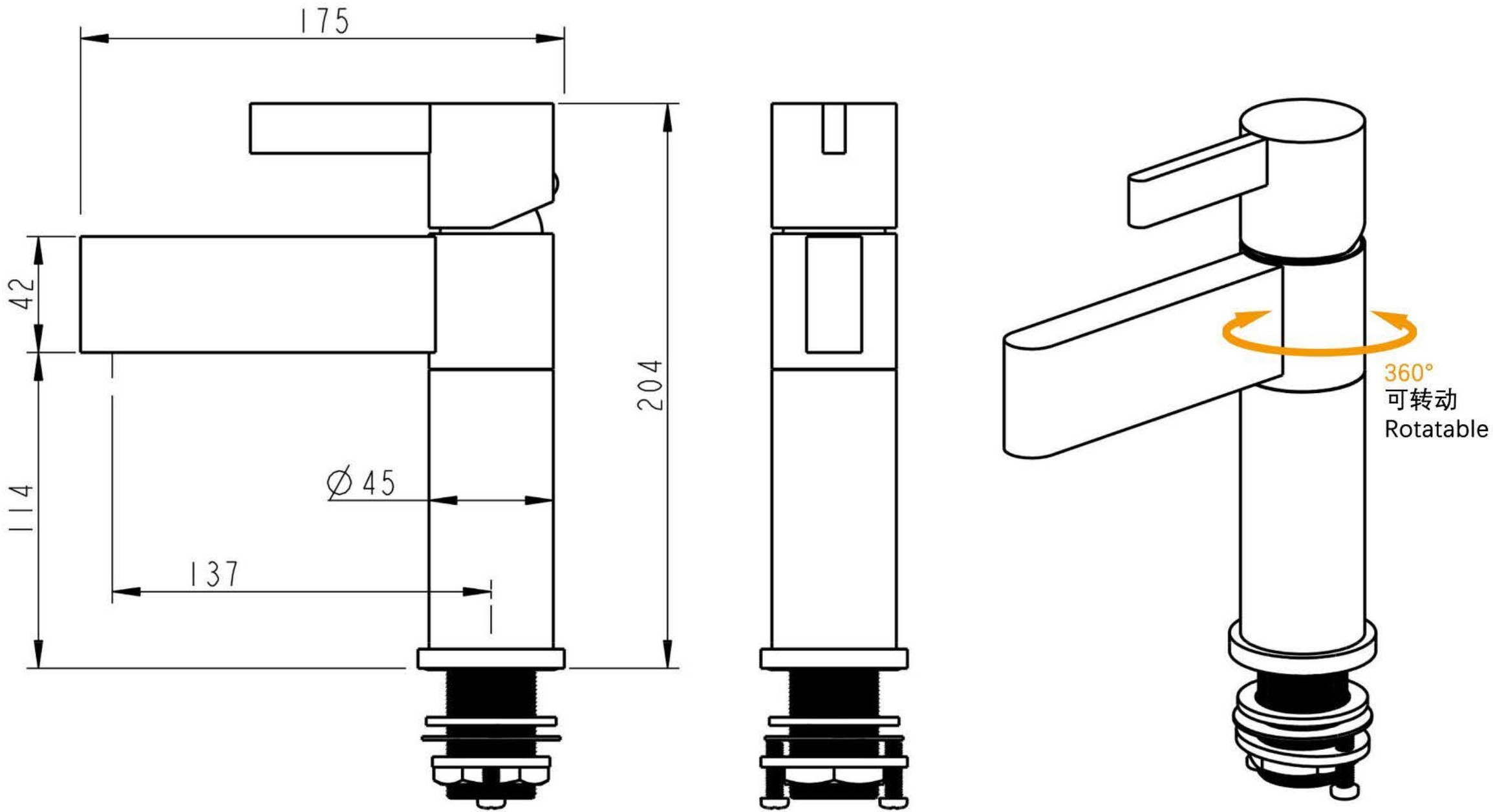
175
42
114
204
Ø45
137
360°
可转动
Rotatable